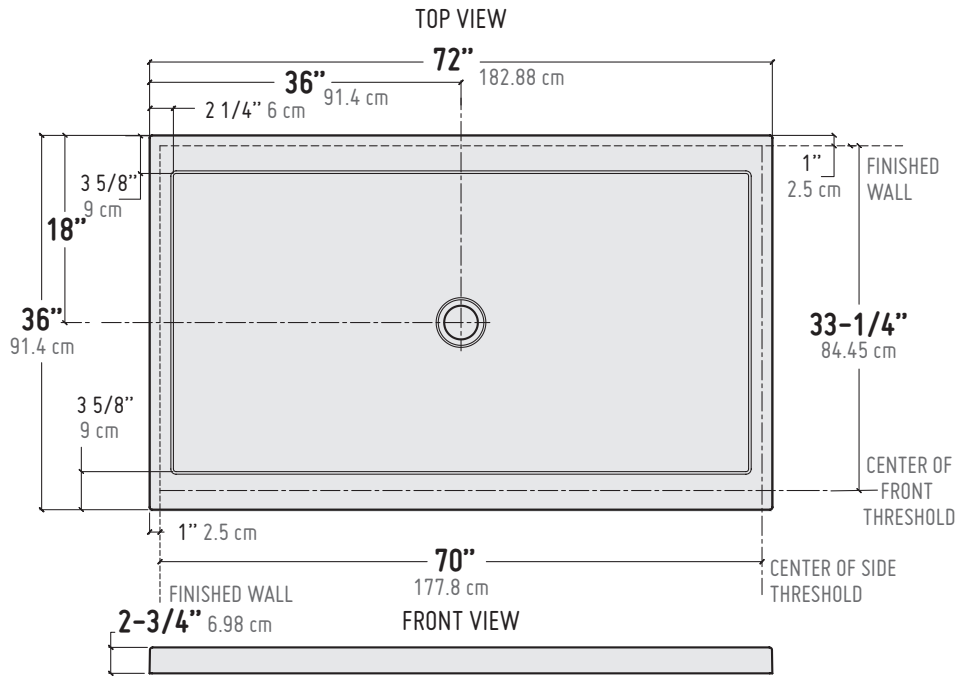

Compliance Certifications meet or exceed the following specifications :
Les certifications de conformité respectent ou dépassent les spécifications suivantes :

- CAN/ULC - S102.2 - M88 Flame Spread FRP laminate rating
- B45.5-11/IAPMO Z124-2011

LONGEVITY		
Department | Département ACRYLIC	Reference / Job Location | Référence / Lieu du travail	
Name | Nom B-REC3672/CD		
Drawing by | Dessiné par IAN MCLEAN	Scale | Échelle NTS	DWG No.
Date	Revision | Révision	

APPROVAL | APPROBATION
Engineering Firm | Firme d'ingénierie
Engineer Signature Approval | Signature d'approbation de l'ingénieur
Customer Signature of Approval | Signature d'approbation du client
Date

DRAWING SUBJECT TO ENGINEERS APPROVAL Every effort has been made to offer the most current, correct, and clearly expressed information possible. Nevertheless, inadvertent errors in information may occur. Longevity Acrylics Inc. disclaims any responsibility for errors and accuracy of the information that may be contained in its documents or web pages. Longevity Acrylics Inc. makes no warranties or representations whatsoever regarding the quality, content, completeness, suitability, adequacy, sequence, accuracy or timeliness of such information and data.
DESSIN SOUMIS À L'APPROBATION DES INGÉNIEURS Tous les efforts ont été faits pour offrir l'information la plus actuelle, la plus correcte et la plus claire possible. Néanmoins, des erreurs d'information peuvent se produire par inadvertance. Longevity Acrylics Inc. décline toute responsabilité quant aux erreurs et à l'exactitude des informations qui peuvent être contenues dans ses documents ou pages web. Longevity Acrylics Inc. ne donne aucune garantie ni ne fait aucune déclaration concernant la qualité, le contenu, l'exhaustivité, la pertinence, l'adéquation, la séquence, l'exactitude ou l'actualité de ces informations et données.